其余 6.3

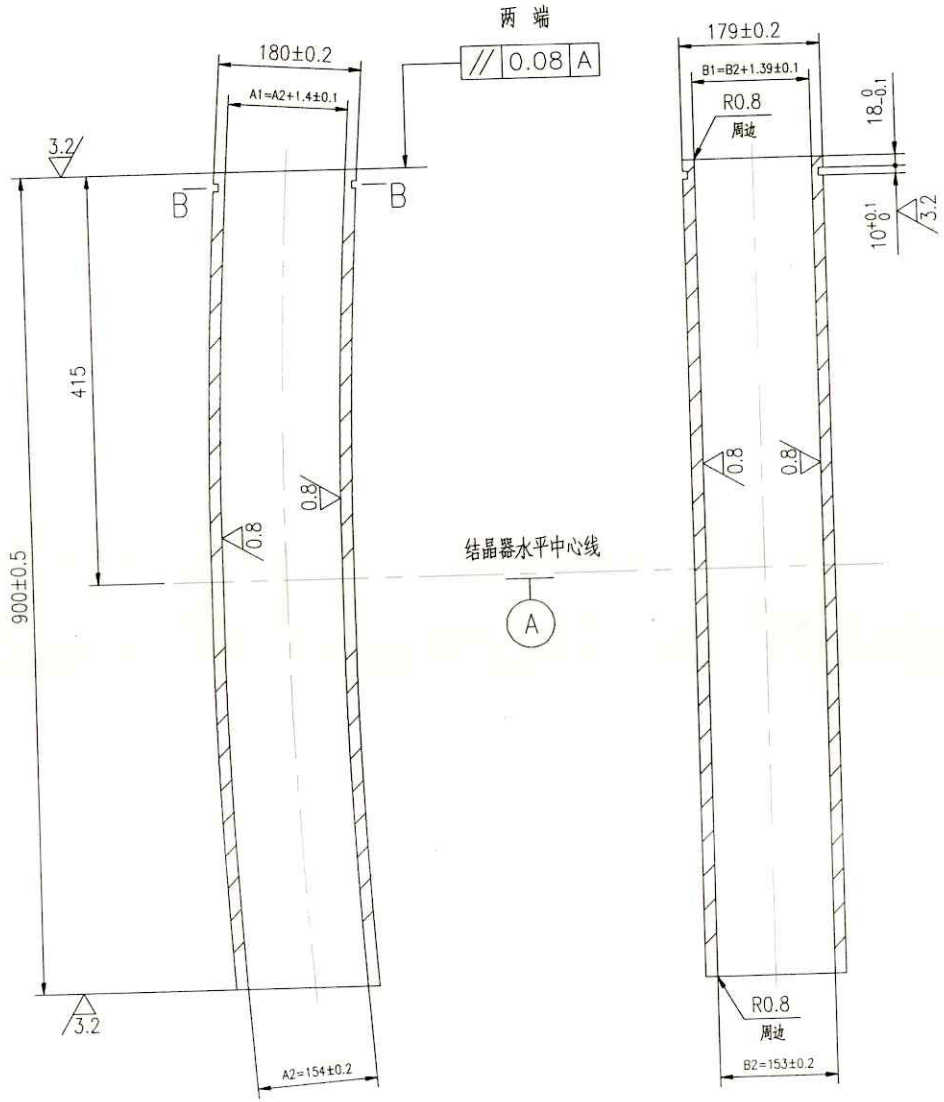

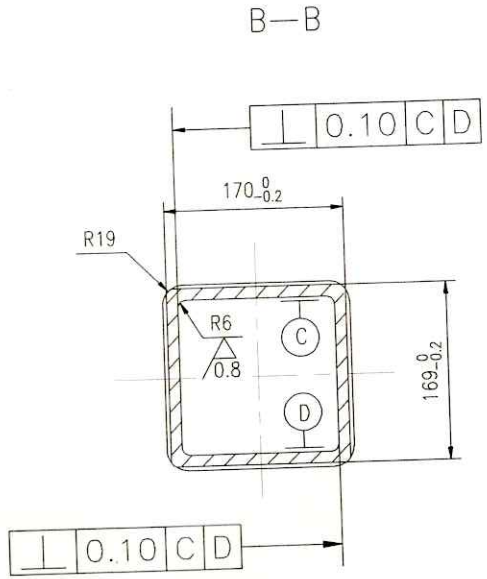

技术要求

1 结晶器铜管镀铬前内表面硬度HB≥80;外表面硬度HB≥85。
2 锐边倒角0.5X45°。
3 结晶器铜管在全长的任意截面上壁厚的极限偏差不大于该截面上壁厚的±3%。
4 结晶器铜管内表面镀硬铬,镀层厚度:0.06~0.08 。
5 钢厂名称: 鞍钢铸钢有限公司

标记	处数	文件号	签字	日期	通用技术条件 JB/T 5000	鞍山附企连铸服务公司		
设计师			标准审查		结晶器铜管 (150X150)	版本	图幅规格	重量 65.4 / 比例 1:5
主任设计师						共 页	第 页	
审查			日期		磷脱氧铜	JQG150.GX-662		